# Frigo à 2 portes intégrables

**BDSA250K4SN** **ARTNR:** 111689 **RRP * :** 629,99 €

REFRIGERATEUR A DEUX PORTES INTEGRABLE

Comfort line

E

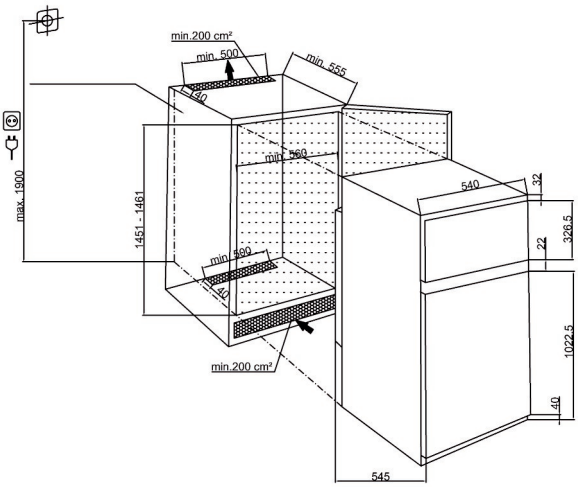


- Classe énergétique : E
- Dimensions (H x L x P) : 144,8 x 54 x 54,5 cm
- Dimensions niche (H x L x P) : 148 x 56 x 55,5 cm
- Volume réfrigérateur (L) : 176
- Volume congélateur (L) : 44
- Volume net (L) : 220
- Autonomie (h) : 13
- Capacité de congélation (kg/24h) : 2.1
- Rangement de la contreporte : 3

***Général***

- Système de montage de porte : porte coulissante
- Uniquement pour encastrement en colonne
- Active seal guard
- Niveau sonore (dBA) : 37 dBA
- Classe d'émission de bruit : C
- Classe climatique : SN-ST
- Réfrigérant : R600a
- Consommation d'énergie (kW/24h) : 0.509
- Consommation d'énergie annuelle (kWh) : 186
- Energy Efficency Index (EEI) : 99.9

***Réfrigérateur***

- Dégivrage automatique
- Clayettes réglables : 2
- Rangement de la contreporte
- Bacs à légumes : 1
- Eclairage intérieur : LED
- Evaporateur intégré
- Thermostat réglable

***Congélateur *******

- Dégivrage manuel
- Poids (Kg) : 43.5

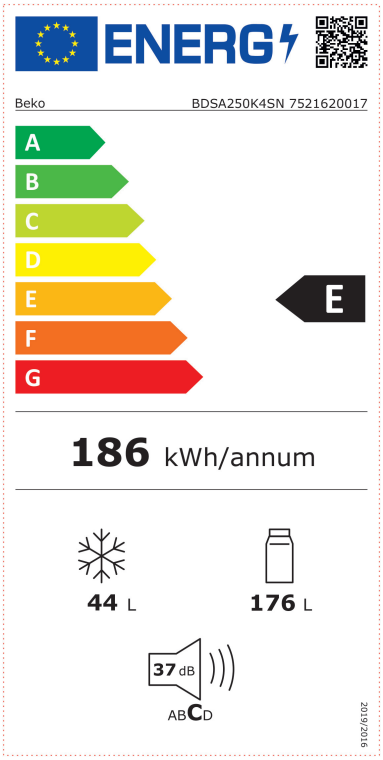


8 690842 620461

Toutes les spécifications et prix peuvent à tout moment être modifiés ou améliorés sans notification préalable.

*Les prix conseillés (RRP) incluent la TVA et la redevance de recyclage.